*oxi.*SLIDE

CIRCOLARE A BASE QUADRATA CON APERTURA CENTRALE SCORREVOLE
R2FS-Q - Cabina doccia circolare con apertura centrale scorrevole

CIRCULAR WITH SQUARE BASE WITH CENTRAL SLIDING OPENING
R2FS-Q *- Circular shower enclousure with central sliding opening*

MANUALE UTENTE
USER MANUAL

CU900054 Rev. 0 del 10.05.2022

Per una corretta installazione del prodotto e validità della garanzia, seguire accuratamente le istruzioni di montaggio riportate nel presente manuale.

For a correct installation of the product and for the validity of the guarantee, follow carefully assembly instruction reported in the present manual.

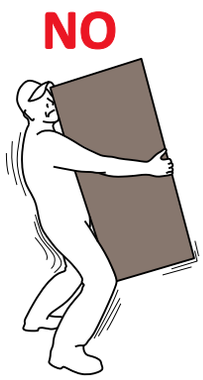

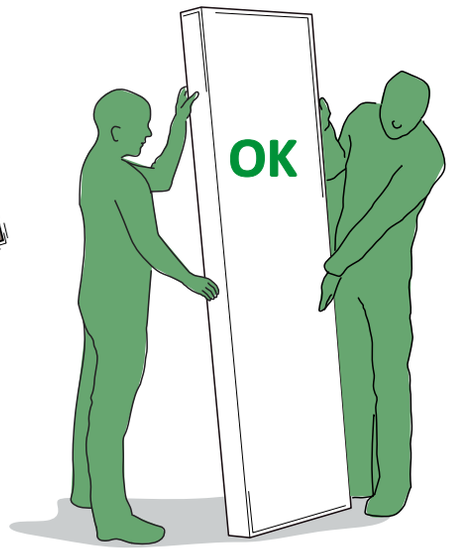

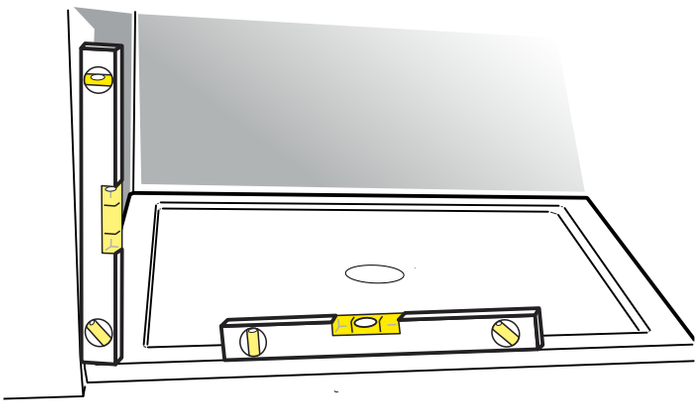

1 Prima di procedere all'installazione, verificare che il modello ricevuto sia conforme a quello ordinato, controllando l'etichetta sulla confezione. Durante il trasporto e il montaggio maneggiare il prodotto con cura.

L'acquirente è tenuto a verificare l'integrità del prodotto prima dell'installazione, segnalando eventuali anomalie o non conformità al Rivenditore Autorizzato: il mancato rispetto di quanto sopra può provocare l'immediato decadimento della garanzia.

Before to proceed with the installation, check that the model received is as per the one ordered, checking the label on the packaging.During transport and installation handle the product with care.

The purchaser must check the integrity of the product before installing, reporting to the authorized seller possible fault or non compliance: Not doing the aforementioned check or report it can cause the immediate decline of the guarantee

2 Prima di procedere all'installazione verificare che il piatto doccia sia in bolla (orizzontale e planare) e le condizioni in cui si trovano la parete le linee di luce ed acqua. In caso di montaggio su piatti storti o non planari, non si garantisce il corretto funzionamento della cabina.

Prima di procedere al montaggio della cabina accertarsi che non siano state richieste modifiche all'installazione standard (come sostituzione di braccetti, misure particolari, profili particolari, ed altro).

Before proceeding to the installation, check that the shower tray is levelled (horizontal and planar) the wall condition and position of electrical wiring and water piping. In case of installing on shower tray not straight or levelled, does not guarantee the correct functioning of the enclosure.

Before proceeding to the installation of the enclosure make sure that have not been made request of changes to the standard installation (like replacement of brackets, particular measures, etc.).

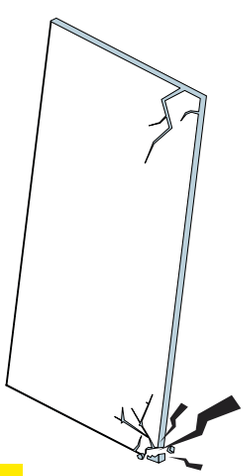

MANEGGIARE CON CURA

TEMPERED GLASS

HANDLE WITH CARE

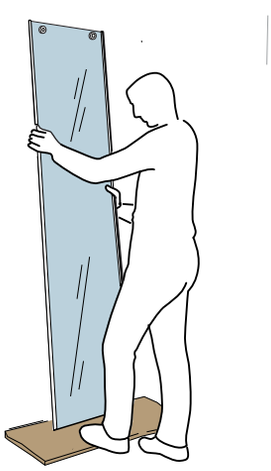

NO

3 Manovrare con cautela le parti vetrate poiché l'urto con una superficie dura o con spigoli potrebbe causare la frantumazione del cristallo (secondo le norme UNI EN 14428).

Non disperdere o lasciare alla portata dei bambini i materiali d'imballo (sacchetti in plastica, viti ed altri elementi di minuteria) in quanto possono essere potenziale fonte di pericolo, per lo smaltimento del prodotto o dei suoi componenti attenersi ai regolamenti locali in materia di smaltimento rifiuti. Per assistenza nel montaggio, richiesta di ricambi o accessori Originali, si prega di interpellare il Rivenditore Autorizzato.

Handle with care the glass part the impact with solid surface or corners can cause the shattering of the glass (according to the UNI EN 14428 norm).If you are not sure of this, contact the person that has transmitted the order.

Do not waste or leave the packaging material (plastic bags, screws and other bits and pieces) to the reach of children because they are source of danger, for the disposal of the product and of its components please refer to the local rules in themes of waste disposal. For the assistance of the installation, request of spare parts or original accessories, please contact the authorized seller.

4 Tutte le parti che compongo il prodotto devono essere pulite utilizzando un panno morbido leggermente inumidito a detergenti liquidi a base neutra. Non usare detergenti particolarmente aggressivi: l'utilizzo di tali prodotti potrebbe causare l'opacizzarsi delle finiture cromo o verniciate. Non usare getti di vapore: le giunzioni in materiale plastico potrebbero subire forti shock termici che causerebbero l'immediata frantumazione degli stessi. Il trattamento AQVACLEAN sulle superfici in cristallo è realizzato sia dalla parte interna che dalla parte esterna: per la pulizia della lastra si consiglia di utilizzare un panno morbido leggermente inumidito. Quando il trattamento va esaurendosi è disponibile il «kit di ripristino trattamento AQVACLEAN» (in vendita presso i Rivenditori Autorizzati). Non usare assolutamente detersivi o panni abrasivi (scotch-bride), solventi o altre sostanze chimiche aggressive.

All the parts that compose the product must be clean by mean of a soft cloth slightly dumped with neutral base mild detergent. Do not use detergent that are particular aggressive: the use of such product could cause the opacify of the chrome or varnish finish. Do not use steam jet: the jointing in plastic material can undergo to very much thermic shock that could cause the immediate shattering of the elements. The AQVACLEAN treatment is made on inside and outside surface of the glass : For the cleaning of the surface is recommended a soft cloth slightly damped with water. When the treatment is fading away is available <the restoration AQVACLEAN treatment kit> (Available to Authorized sellers). It is forbidden the use of abrasive soap or cloth (ei. Scoth-bride), solvent or other aggressive chemical substance.

GARANZIA

Il costruttore garantisce i propri prodotti da difetti di fabbricazione per 24 mesi, con decorrenza dalla data di acquisto comprovata dalla ricevuta o scontrino fiscale. La garanzia è valida solo se le conformità dichiarate sono riconducibili a difetti di fabbricazione e sono state riconosciute dal costruttore. Un'installazione che non segue le fasi riportate nel presente manuale d'uso, causa l'immediata scadenza della garanzia. Sono esclusi dalla garanzia le parti soggette a normale usura e/o componenti che dovessero risultare difettosi o danneggiati a causa di danni accidentali per incuria o inadeguato trattamento, per uso ed installazione errati od impropri, e da successive manipolazioni o modifiche eseguite da personale non autorizzato dal costruttore e/o dalla loro esposizione ad agenti corrosivi e/o abrasivi anomali. Il costruttore declina da qualsiasi responsabilità a danni a persone, animali o cose, causati da errori d'installazione, di regolazione o imperfetto utilizzo o la mancata osservanza di tutte le prescrizioni contenute nel presente manuale d'uso e manutenzione che accompagna il prodotto.

WARRANTY

The manufacturer guaranties its product from manufacturing defects for 24 months , starting from the date of purchasing proved by the receipt or fiscal slip. The guarantee is valid only if the conformity declared are referable to defects of manufacturing and have been acknowledged by the manufacturer. An installation that does not follow up the steps reported in the present installation manual, cause the immediate expiry of the guarantee. Are not included in the guarantee the parts that are subject to normal wear and tear and /or components that results faulty or damaged due to accidental damage for negligence or inadequate care, for use and incorrect or improper installation, and from subsequently handling or changes made from unauthorized personnel of the manufacturer and / or to the exposition to corrosive and /or abrasive agents. The manufacturer declines from any responsibility to damages towards persons, animals or things caused from mistakes of installation, adjustment or to incorrect use or lack observance of all the regulation contained in the present manual of use and maintenance that accompany the product.

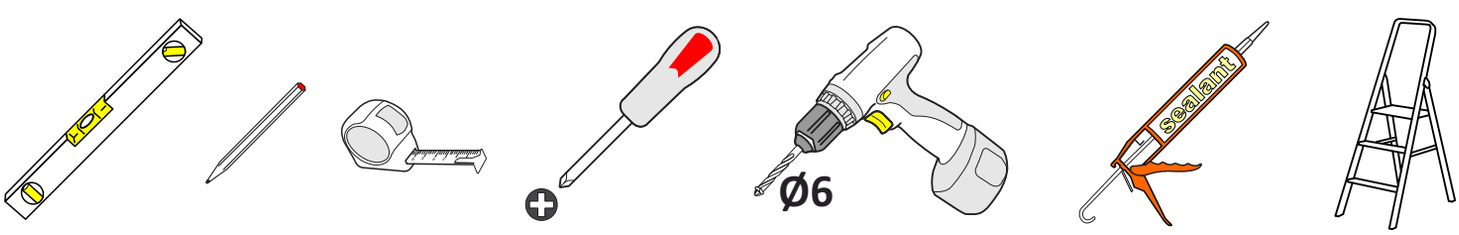

UTENSILI PER IL MONTAGGIO
***REQUIRED ASSEMBLY TOOLS*:**

- Livella / *water level*
- Matita / *Pencil*
- Flessimetro / *Fleximeter*
- Cacciavite a croce
  Cross-shaped screwdriver
- Trapano / *Drill*
- Punta per murature 6 mm / *Drill 6 mm*
- Silicone / *Silicon*
- Scala 3 gradini / *Staircase 3 steps*

D.P.I.

ATTENZIONE! Nell'imballo trovate il vostro box doccia in tutte le sue parti e per una corretta installazione e validità della garanzia,

SEGUIRE

attentamente le istruzioni di montaggio di seguito riportate.

ATTENTION! *In the packaging you will find your shower enclosure in all its parts and for a correct installation and validity of the warranty,*

FOLLOW

carefully assembly instruction below.

COMPONENTI NICCHIA BOX DOCCIA

NICHE SHOWER BOX COMPONENTS

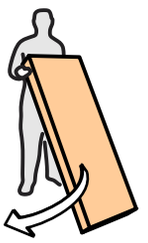

Profili e accessori box doccia

Profiles and accessories shower enclosure

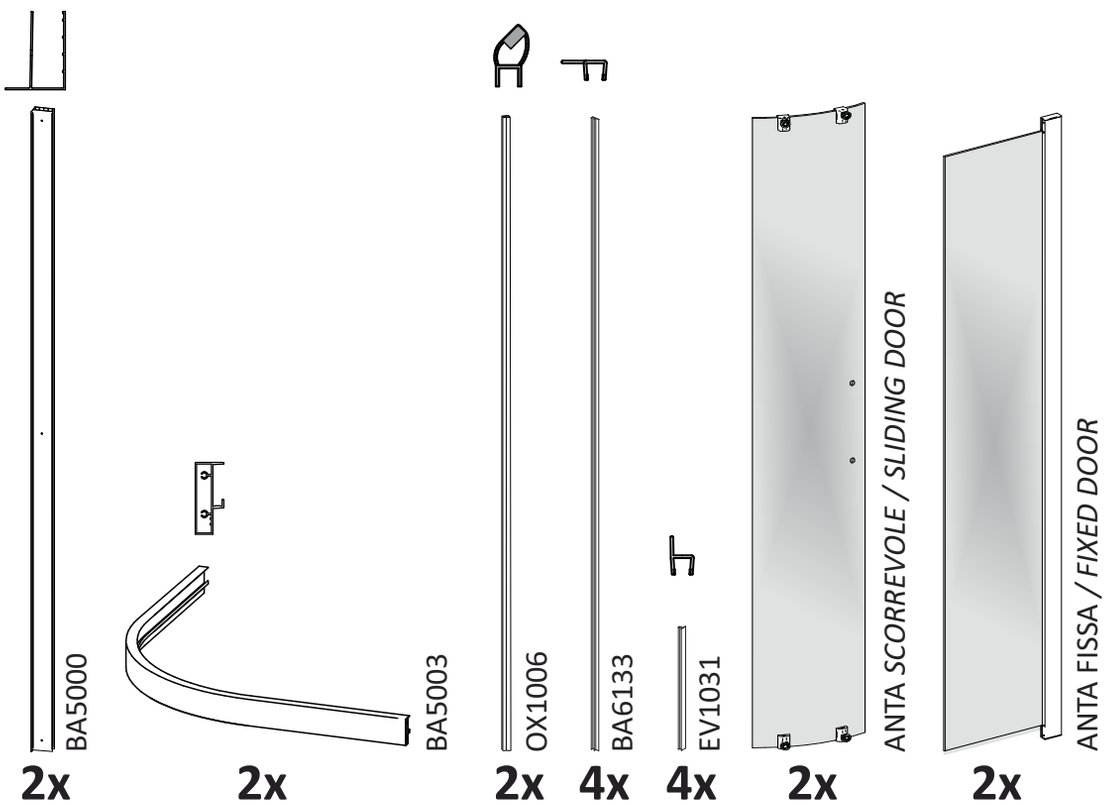

2 KIT x BA5049

2 x BA5023

2 x BA5024

2 KIT x BAK5108

KIT MANIGLIA / *HANDLE KIT*

2 KIT x BA5050

4 x BA5066

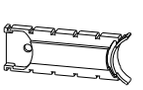

4 x BA5067

6 x BA126000

6 x VT1102390380

3,9 x 38 mm Autofilett.

1 x BA513

3 mm

8 x VT1208390850

3,9 x 85 Autofilett.

14 x VT3103350130

3,5 x 13 mm Autoperfor.

SCHEMA BOX DOCCIA
SHOWER BOX SCHEME

PROFILI e GUARNIZIONI

RIF.	Q.tà	CODICE	IMMAGINE
A	2	BA5000	
B	2	BA5001	
C	2	BA5003	
E	2	OX1006	
H	4	EV1031	
I	4	BA6133	

ACCESSSORI

RIF.	Q.tà	CODICE	IMMAGINE
MA	2	BAK5108	
CU	8	BAK5069	
RD	2	BA5023	
RS	2	BA5024	
S1	4	BA5066	
S2	4	BA5067	
TC	6	BA5049	
TD	2	BA5026	
TS	2	BA5025	
V1	8	VT1208390850	3,9 x 85 mm Autofilettante
V2	14	VT3103350130	3,5 x 13 mm Autoperforante
V3	8	VT1102390380	3,9 x 38 mm Autofilettante

CRISTALLI

RIF.	Q.tà	IMMAGINE
AS	2	
AF	2	

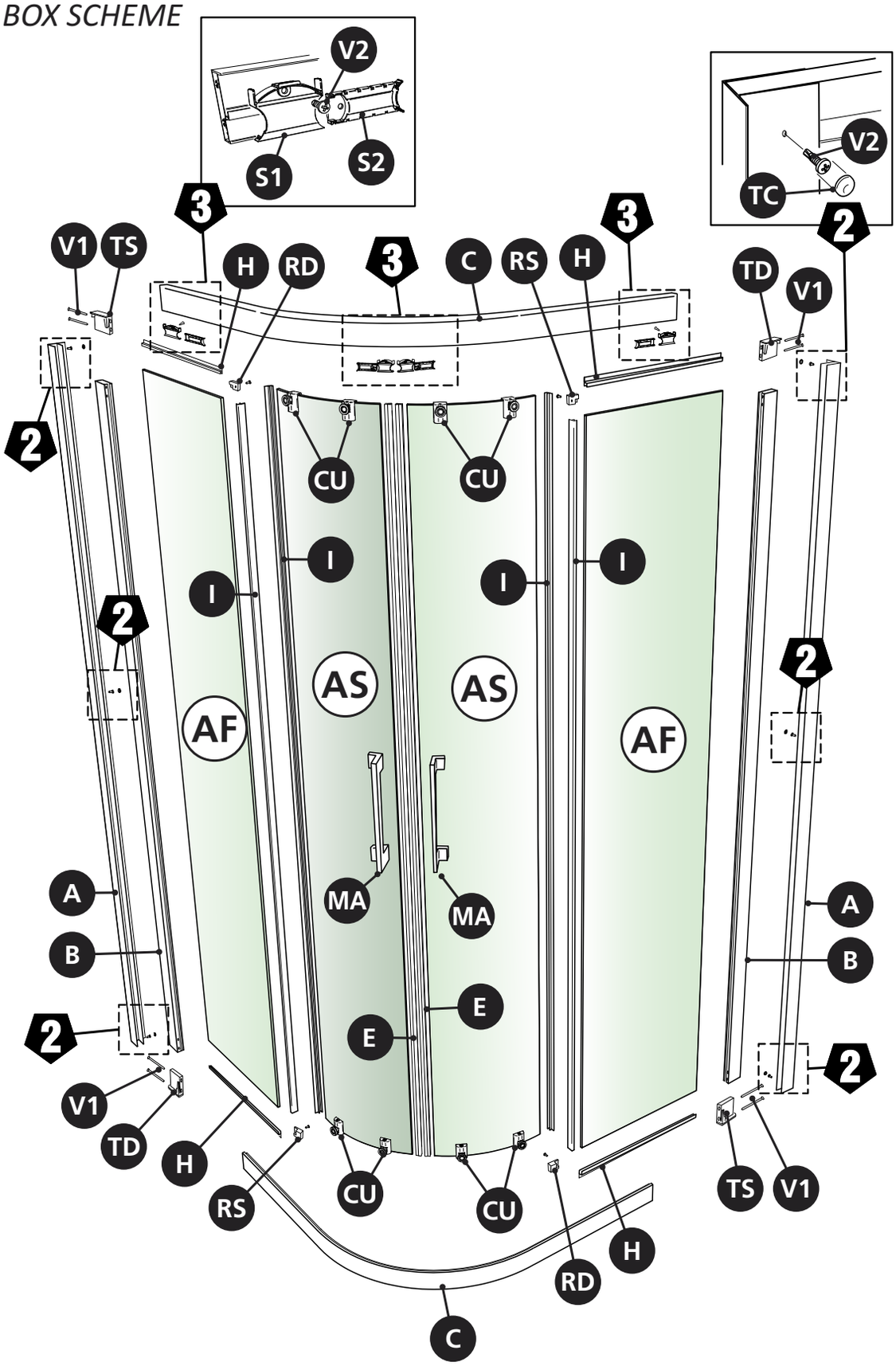

4x
H
EV1031

1

2x

2x
C
BA5003

2

4x
V1
ø 3,9 x 85 mm

3

1x
RD
BA5023

1x
RS
BA5024

BA5024

BA5023

3.1

2x
V2
ø3,5 x 13 mm

4

4x

V1

ø 3,9 x 85 mm

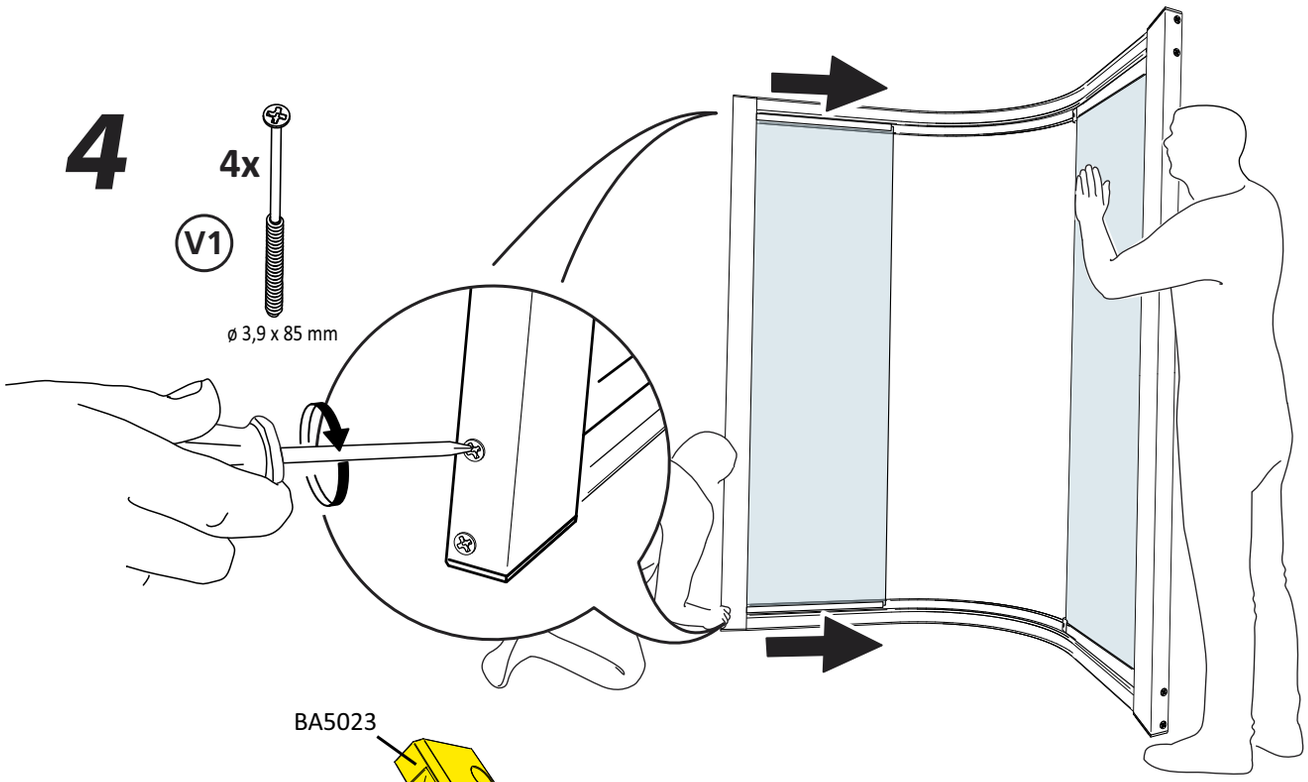

5

1x RD

BA5023

1x RS

BA5024

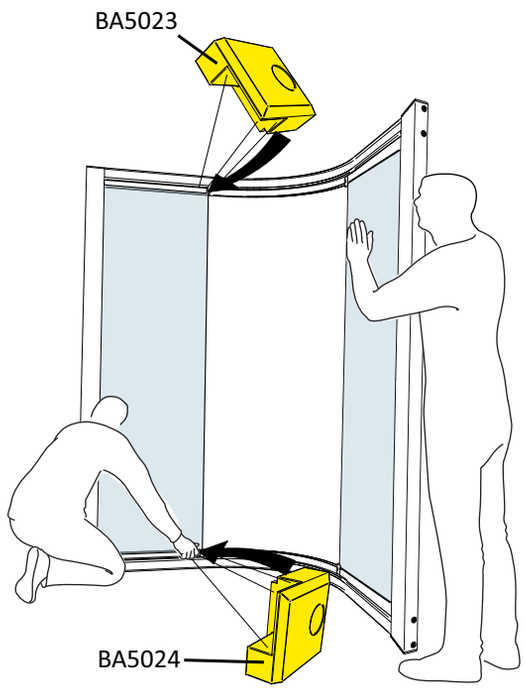

5.1

2x

V2

ø3,5 x 13 mm

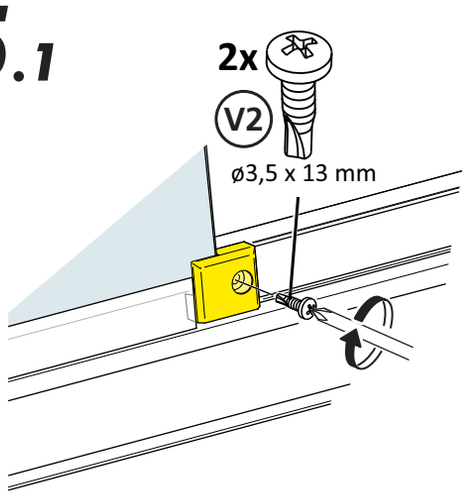

6

2x A

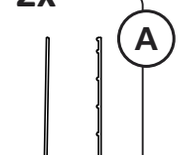

BA5000

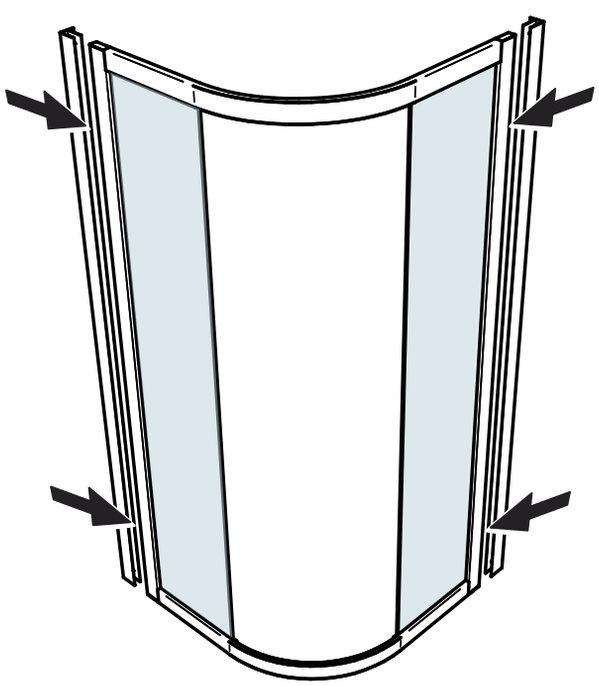

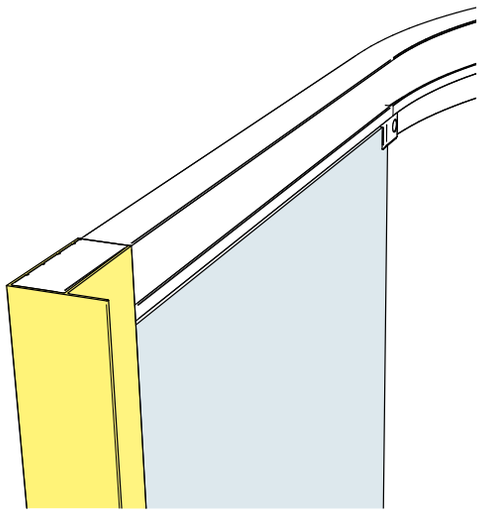

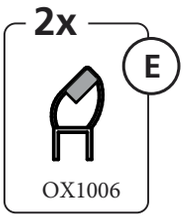
2x
E
OX1006

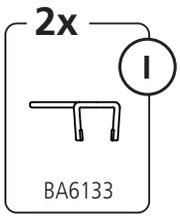
2x
I
BA6133

7

MANEGGIARE CON CURA
TEMPERED
GLASS
HANDLE WITH CARE

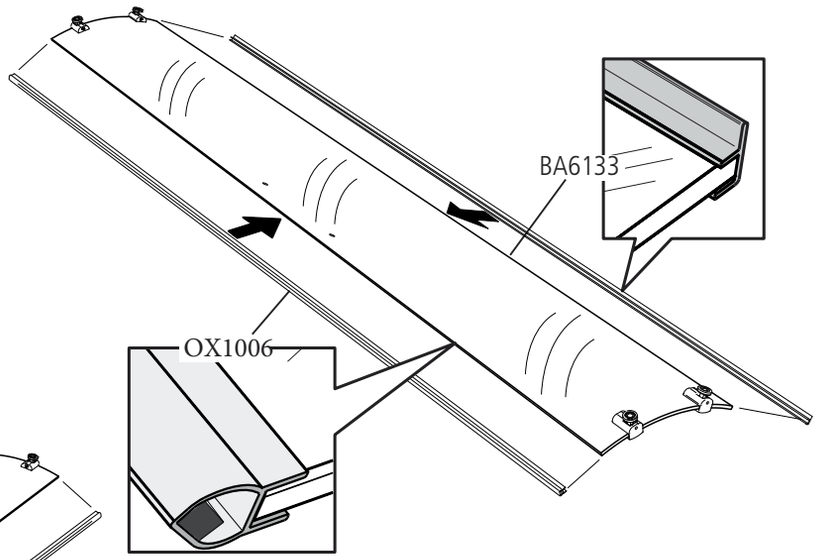
BA6133
OX1006

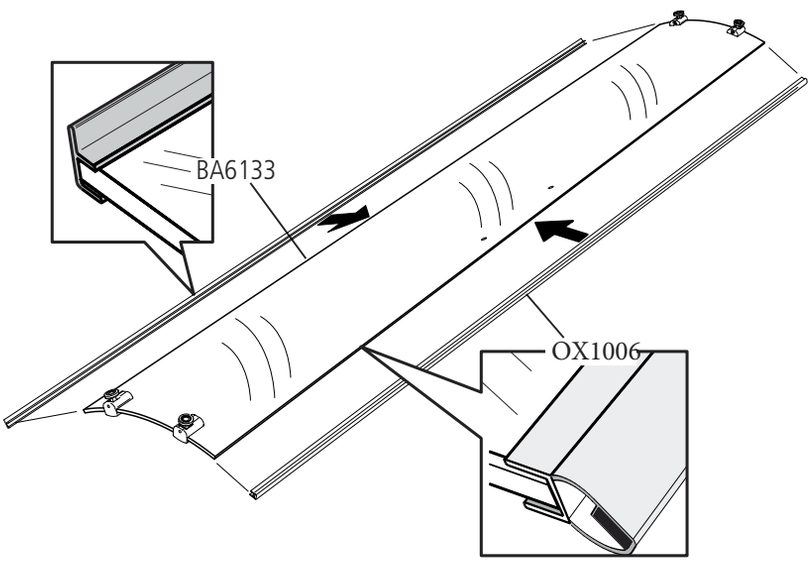
BA6133
OX1006

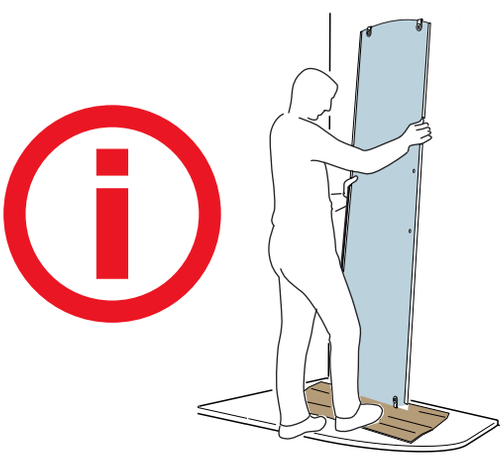

8

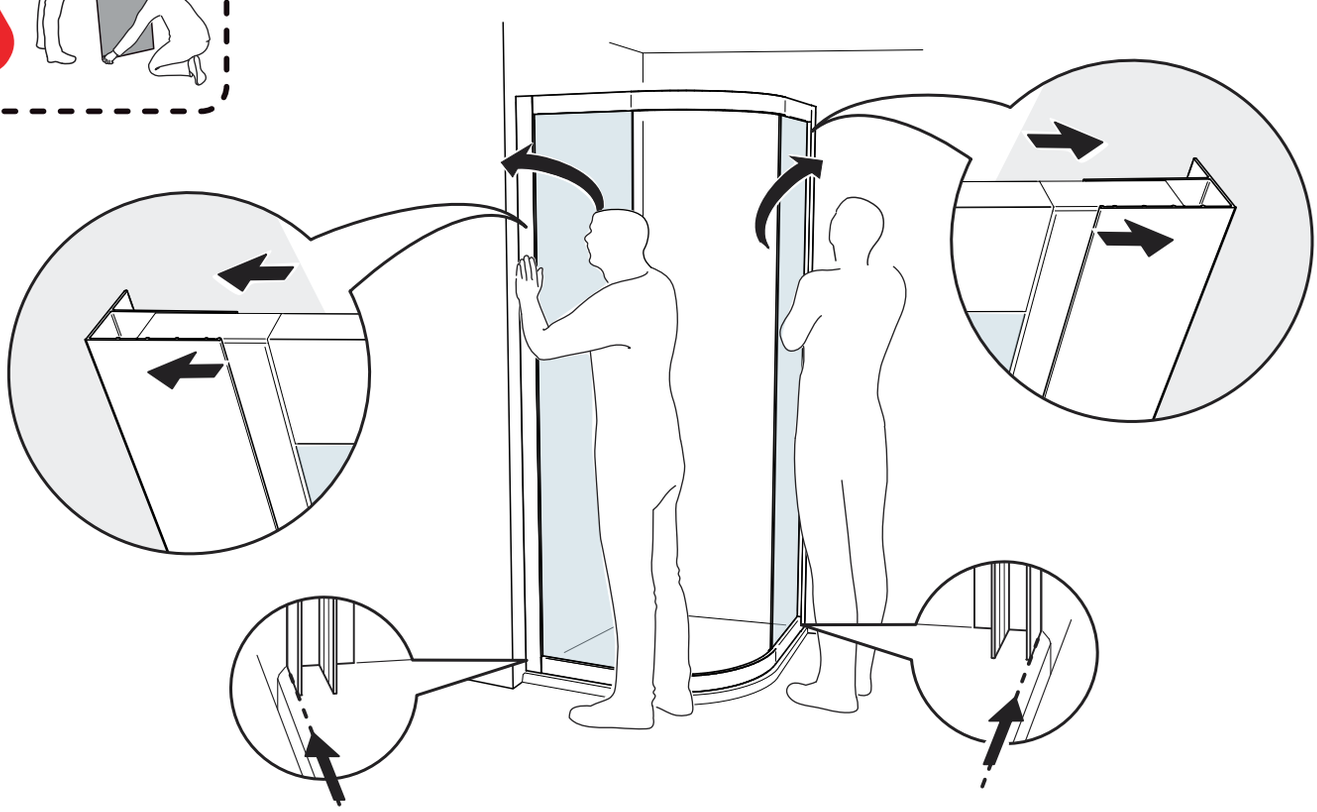

8.1

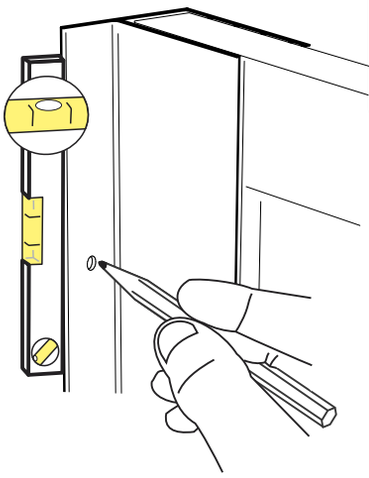

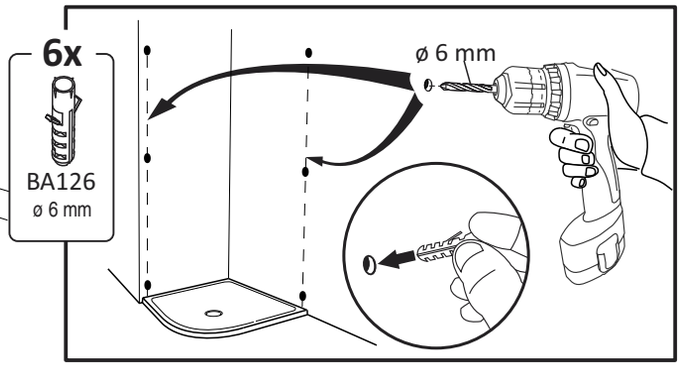
6x
BA126
ø 6 mm
ø 6 mm

8.2

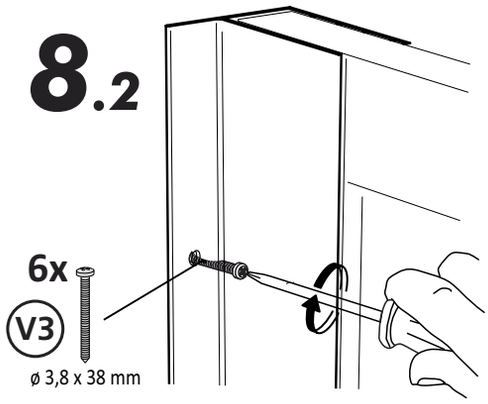
6x
V3
ø 3,8 x 38 mm

8.3

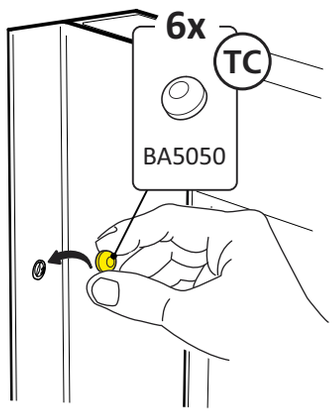
6x
TC
BA5050

9

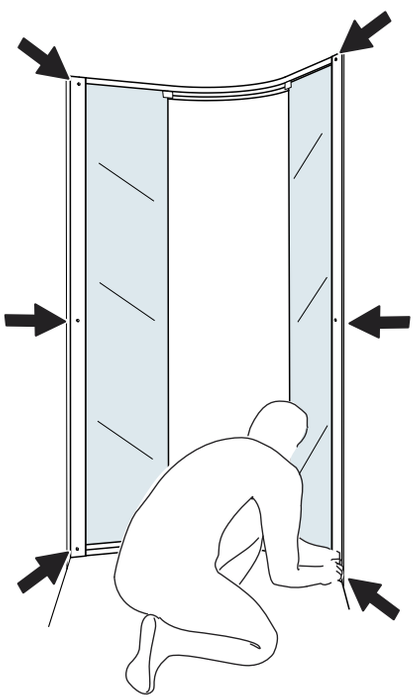

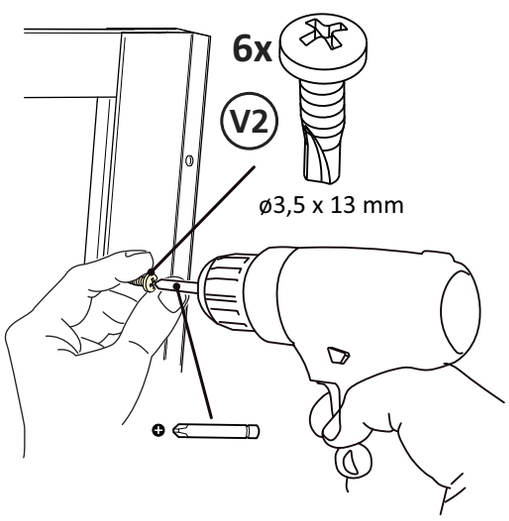
6x
V2
ø3,5 x 13 mm

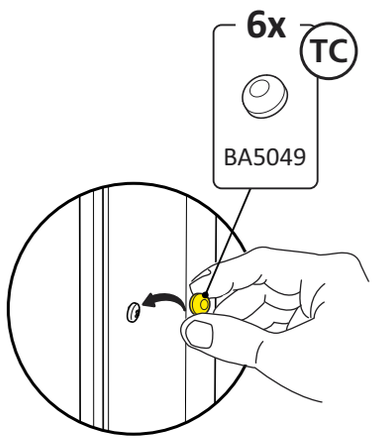
6x
TC
BA5049

10

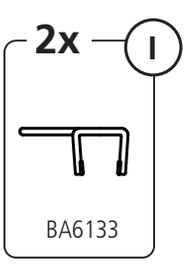
2x
I
BA6133

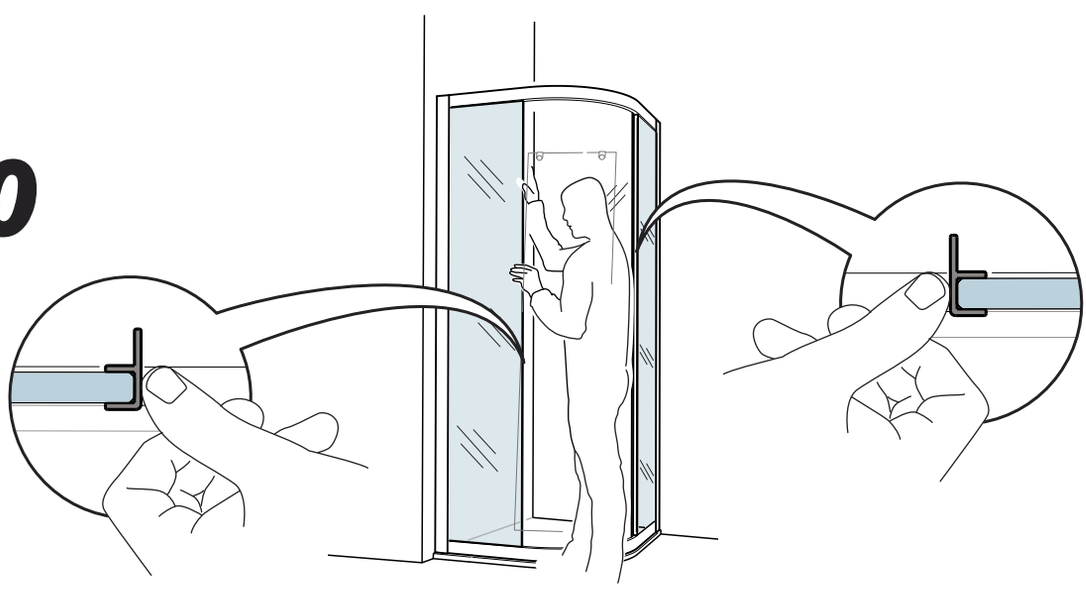

11

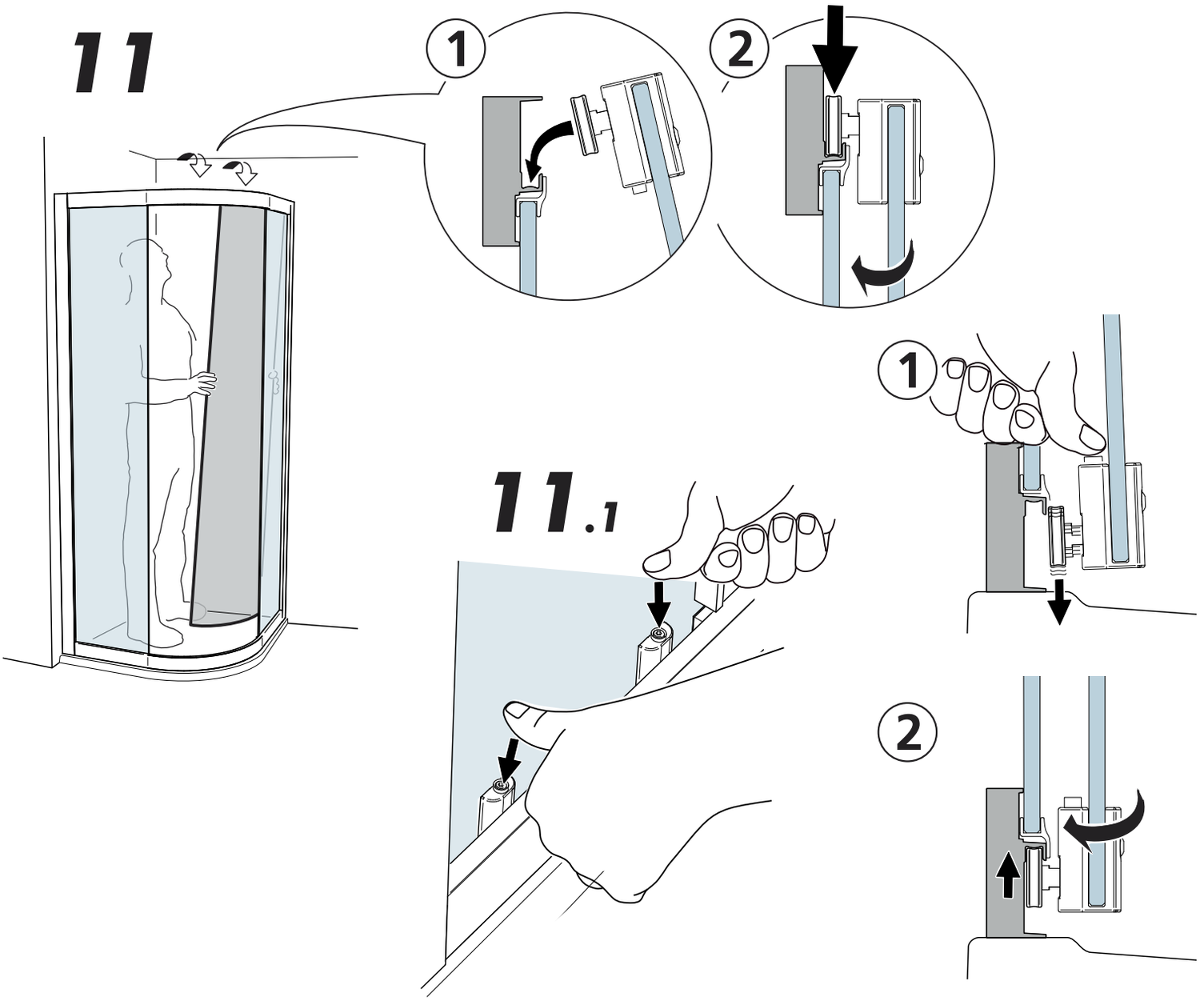

12

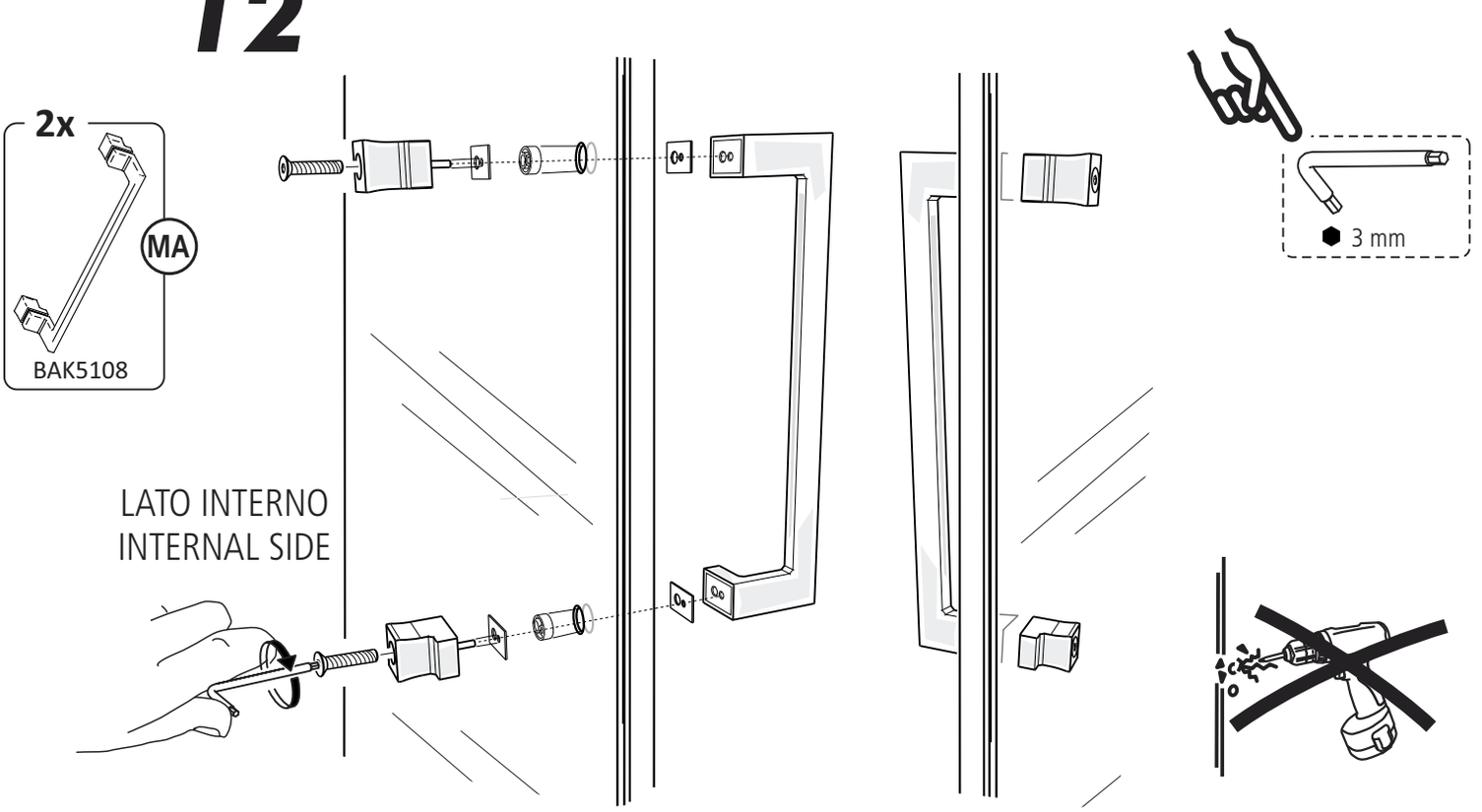

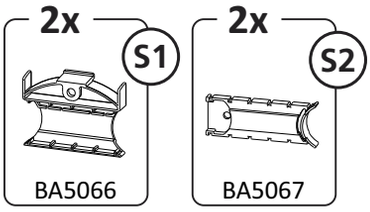

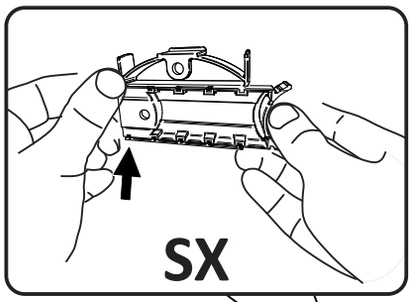

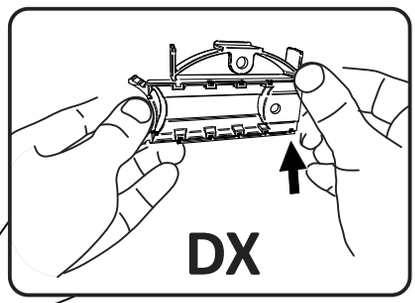

13

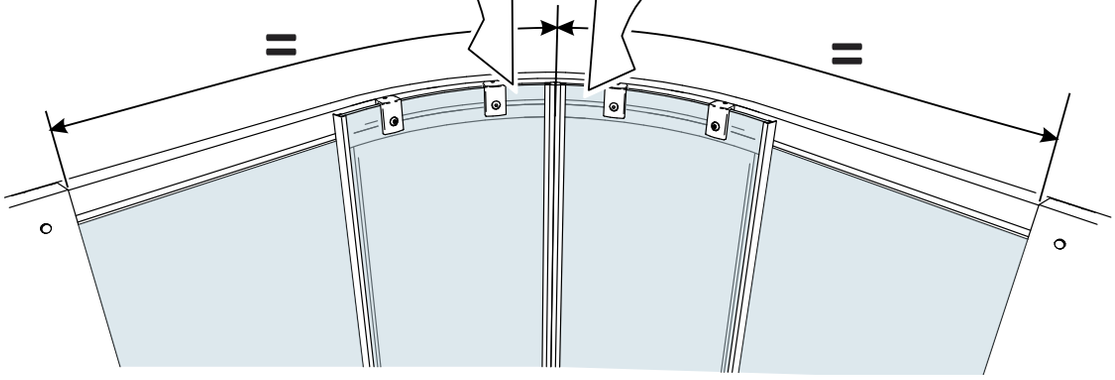

13.1

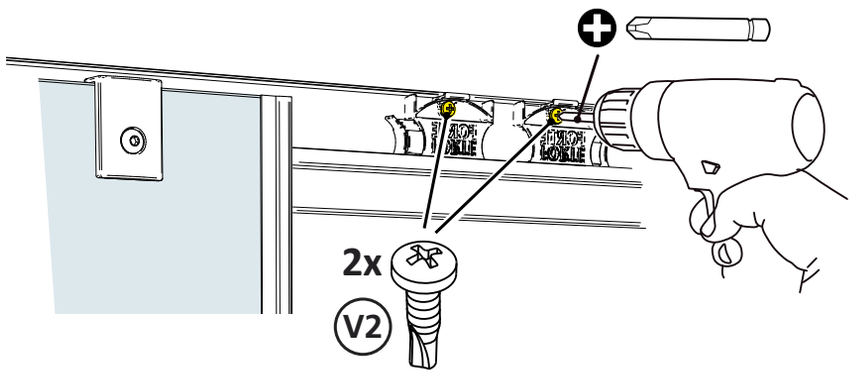

ø3,5 x 13 mm

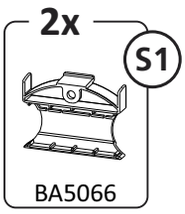

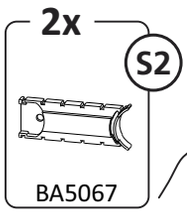

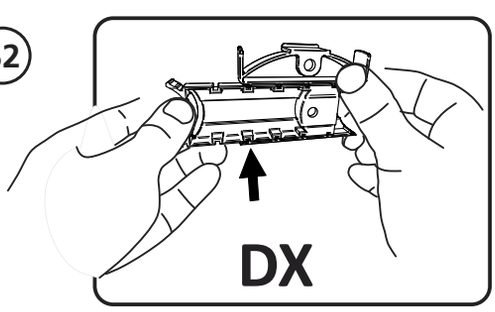

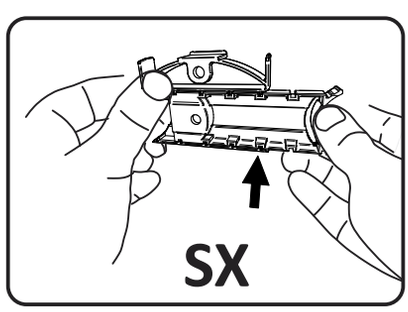

14

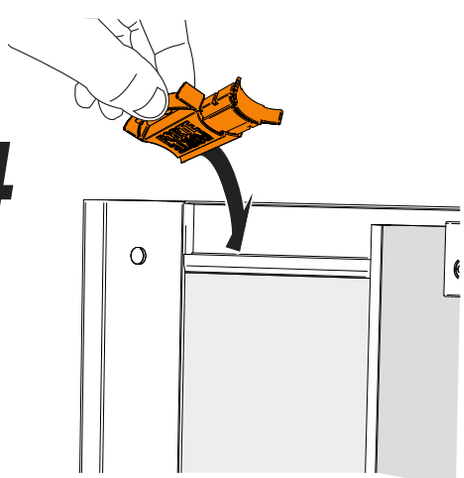

ø3,5 x 13 mm

14.1

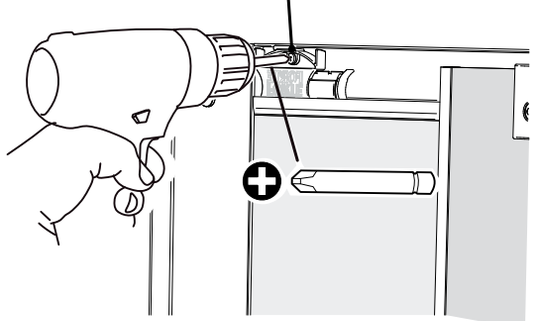
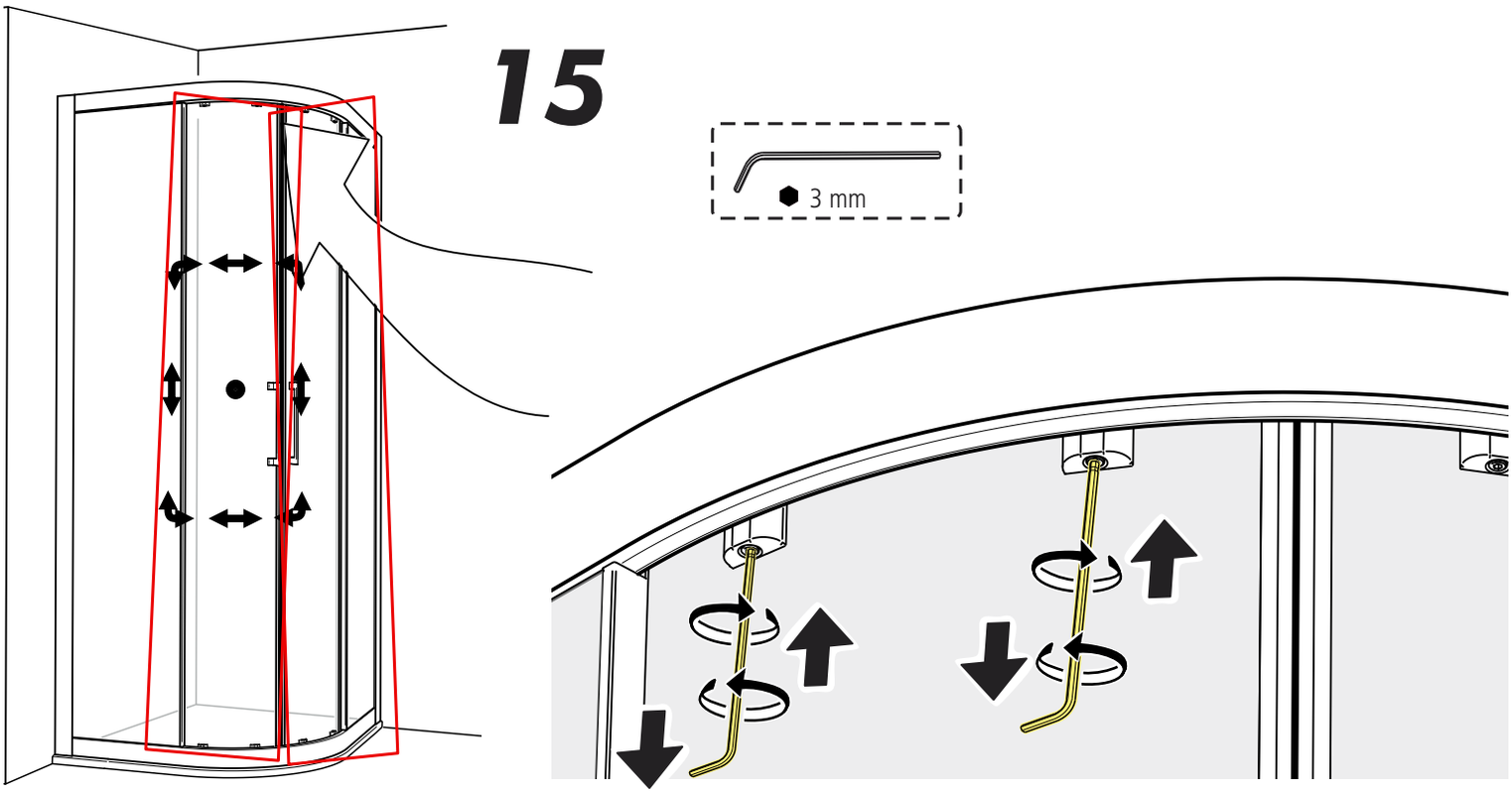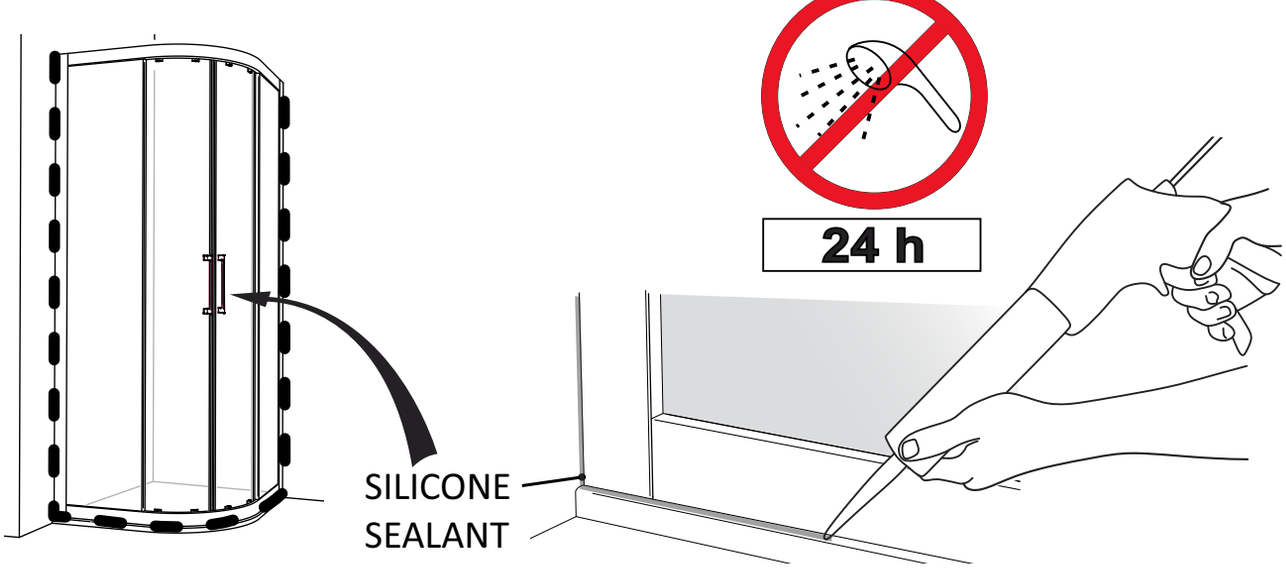
15